FIŞĂ TEHNICĂ PRODUS
Țevi PE100 pentru GAZ

Norma de produs: **SR EN-1555-2**

Domeniu de utilizare: destinate reţelelor de transport şi distribuţie gaze naturale, montate subteran.

Material: PE 100

Presiunea de lucru: 10 bari

Pentru instalatiile de utilizare a gazelor naturale, cu presiunea mai mare de 10 bar, ANRE elaboreaza reglementari specifice.

Culoare: neagra cu dungi de reperaj de culoare galbena;

Dimensiuni principale:

Diametru exterior	Grosimi de perete, e [mm]
d [mm]	SDR
	11
20	3,0
25	3,0
32	3,0
40	3,7
50	4,6
63	5,8
75	6,8
90	8,2
110	10,0
125	11,4
140	12,7
160	14,6
180	16,4
200	18,2
225	20,5
250	22,7
280	25,4
315	28,6
355	32,2
400	36,3
450	40,9
500	45,4
560	50,8
630	57,2
710	64,5
800	72,6

Obs.: Compoziţia, aspectul şi proprietăţile pentru materia primă utilizată şi pentru ţevile PE fabricate sunt în conformitate cu norma de produs SR EN 1555-1,2 şi/sau ISO 4437 şi satisfac exigenţele din NTPEE-2008.

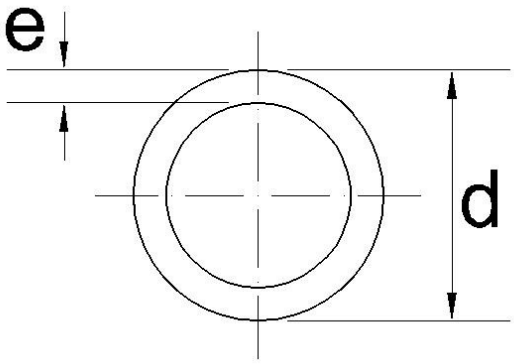

Fig.1

Tevile pot fi livrate fie in bare drepte de 6-12/13 m, pachetizat, fie in colaci la lungimile solicitate de beneficiari.

Marcarea

Tevile sunt marcate continuu, cu un marcator cu jet, direct pe linia de extrudare, la intervale de 1 m.

Marcajul imprimat de culoare diferita de culoarea de baza neagra a tevii, cuprinde informatiile:

Fig.2

SR EN 1555-2	TERAPLAST-SA	Teava PE -Politub	ØX	PEX	x	SDR	SCH	X	LX	XX.XX.XX	X	Xm
Norma produs	producator	den. produs	diametru xgros perete	materia prima	aplicatia		schimb	cod sef linie	linie	data fabricatiei	lot	lungime (m)

Ambalare: Ţevile PE în gama Dn20-Dn125 mm pot fi livrate în bare drepte la 6-12/13 m, sau sub formă de colaci, conform Catalog, iar în gama de dimensiuni Dn125-Dn630 mm sunt livrate în bare drepte, uzual la lungimea maximă de 12 m, sau la alte lungimi conform cerinţei clientului (exemplu: 13,4 m conform spatiu util camion). La solicitarea clientului, in gama Dn20-Dn125 colacii se pot presuriza cu dopuri mecanice ventilate. Presiunea interna este 2 bari.

Manipulare: Manipularea produselor se va face cu grijă, cu stivuitorul, respectând următoarele: nu se vor utiliza cabluri metalice sau lanţuri pentru legarea sau manipularea ţevilor, barele sau pachetele la încărcare – descărcare; se va evita deteriorarea la manipulare şi transport a ţevilor prin: zgâriere, înţepare, găurire, expunere la foc sau surse de căldură; în timpul perioadei cu temperaturi scăzute ţevile PE se vor manipula cu grijă evitând alunecarea şi trântirea acestora; se vor evita şocurile şi frecările la manipulare în special târârea ţevilor pe sol, astfel dispozitivele de manipulare vor avea părţile de contact cu ţeava protejate cu lemn sau polietilenă; pentru a nu deteriora tuburile se recomandă la manipulare utilizarea: chingilor din polipropilenă, a frânghiilor sau benzilor textile (cu minim 100 mm lăţime) corespunzătoare sarcinii de ridicat; este interzisă târârea ţevilor şi rularea colacilor în mijloacele de transport sau la descărcare; se recomandă la manipularea barelor sau pachetelor ambalate utilizarea unei macarale cu agăţarea chingilor textile în două puncte optime, aproximativ la 1/4 de capete (agăţarea într-un singur punct este interzisă).

Depozitare: Tevile trebuie aşezate pe suprafeţe plane fără denivelări pronunţate, lipsite de obiecte ascuţite sau dure, de pietre sau părţi proeminente care pot să le deformeze, iar pentru evitarea ovalizării în stivă a ţevilor este indicat a nu depăşi înălţimea de 1.5m;

Tevile si fitingurile din polietilena de culoare neagra includ in compozitia lor minim 2 % negru de fum (respectiv intre: 2.0 si 2.5 % negru de fum) ceea ce le confera o o protectie impotriva razelor solare pe termen foarte lung teoretic indefinit, tevile negre si negre cu linii de reperaj colorate sunt destinate si aplicatiilor neingropate, la suprafata (suspendate).

Tevile PEHD colorate (altele decat cele negre) nu este recomandat a fi stocate in aer liber (sub directa influenta a razelor solare) mai mult de doi ani de la data fabricatiei. Pentru o stocare a tevilor pe termen mai lung trebuie luate masuri suplimentare pentru protejarea impotriva razelor UV a acestora, iar protejarea lor în aer liber contra intemperiilor şi radiaţiilor solare se va face folosind folie de polietilenă de culoare neagră.

Se va evita contactul ţevilor PE cu produse chimice cu efect agresiv (exemplu: hidrocarburi lichide, detergenţi, combustibili, etc.). Locul de depozitare este uscat, amplasat la cel puţin 2m distanţă de orice sursă de căldură.

Tevile PE se pot depozita pe termen lung in magazii închise, bine aerisite, sau locuri acoperite şi ferite de acţiunea directă a razelor solare. La depozitare se va evita contaminarea suprafeţei cu noroi, ape infestate, carburanţi, uleiuri, solvenţi, etc.

Transport: Transportul se va realiza cu un mijloc de transport adecvat, avînd suprafaţa de aşezare şi lateralele curate fără muchii tăioase sau proeminente ce pot deteriora produsele, cu lungimea cel puţin egală cu lungimea ţevilor. Barele vrac şi/sau paletizate, colacii de vor fixa si rigidiza corespunzător pentru a evita deteriorarea acestora pe durata transportului. Transportatorul va dispune de vehicule asigurate, cu platforme şi ghidaje adecvate ce evită frecările la transport, dotate corespunzător, cu dispozitive sau elemente care asigură stabilitatea încărcăturii, integritatea şi protecţia ţevilor (se recomandă acoperirea cu prelate împotriva: supraîncălzirii, căderilor de pietriş sau gudroane).

Garantia:

Termenul de garantie este de 24 de luni de la data livrarii cu respectarea conditiilor de manipulare, depozitare, transport si a instructiunilor de montaj.

Garantia se anuleaza daca:

- Nu se respecta instructiunile de manipulare, depozitare si transport.
- Nu se respecta instructiunile de montaj, intretinere si utilizare (dupa caz).

Durata medie de utilizare 50 de ani.

La sfarsitul duratei medii de utilizare mentionata in Certificatul de garantie produsele sunt tratate ca si deseuri in conformitate cu legislatia in vigoare in vederea reducerii efectelor negative ale acestora asupra mediului.

Deseurile de mase plastice vor fi colectate si stocate într-un depozit adecvat (in locuri special marcate de stocare a deseurilor), pe termen mediu si lung, în cantităţile şi condiţiile stabilite.

Deseurile vor fi predate unitatilor specializate in vederea valorificarii privind gestionarea deseurilor industriale reciclabile.

Ridicarea deseurilor se efectueaza de catre operatorii reciclatori sau colectori, cu care sunt incheiate contracte.

Firma la care se transportă deşeurile pentru valorificare trebuie sa detina autorizaţie de mediu conform legislaţiei în vigoare.

Montaj: Se realizeaza conform documentatiei puse la dispozitie de catre producator. Manipularea si montajul se face conform normelor de protectie a muncii.

Sistemul calitatii este implementat si certificat conform ISO 9001.

**TERAPLAST SA isi rezerva dreptul de-a face modificari in prezenta fisa tehnica fara notificare.*